Схема установки дорожных знаков М 1:100

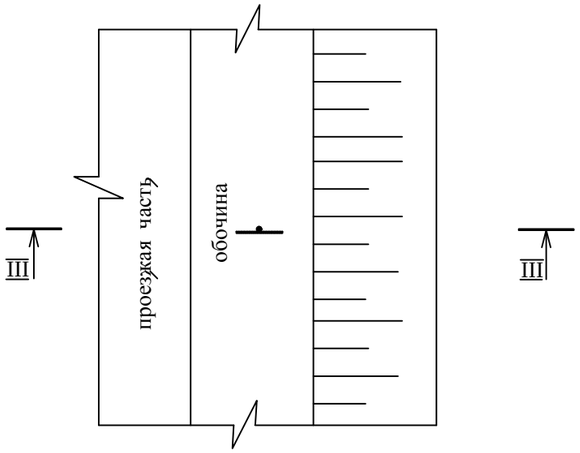

Разрез III-III М1:100

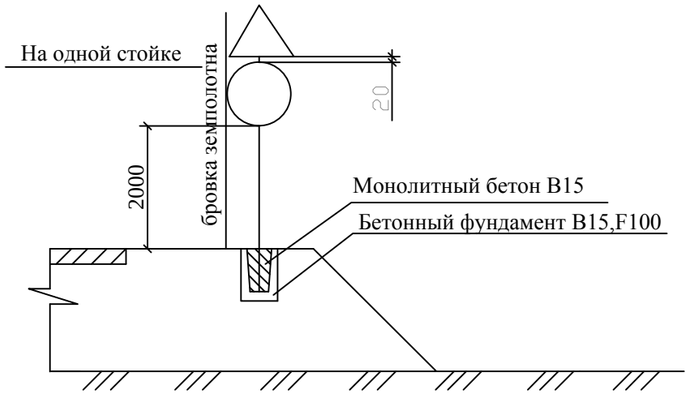

Стойка на фундаменте М 1:20

Разрез II-II

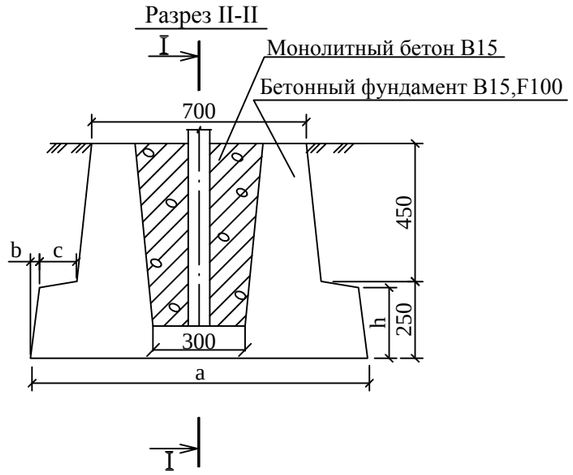

Разрез I-I

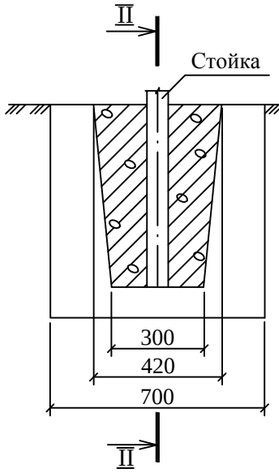

Вне населенных пунктов

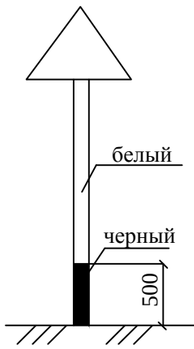

В населенных пунктах

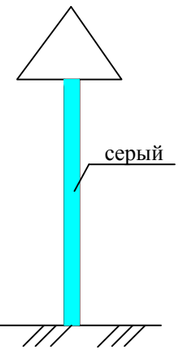

марка фундамента	размеры, мм				расход материалов		масса , т
	a	b	c	h	бетон, м3	сталь, кг	
Ф1	1100	30	120	230	0.35	6.70	0.85

Изм.	Кол.уч.	Лист	N док.	Подп.	Дата
Рук. группы		Самхарадзе			09.16
Н.контр.		Сосулин			09.16
ГИП		Лабутин			09.16

Б/Н-ТКР-УО.4

Разработка проекта организации дорожного движения автомобильных дорог общего пользования местного значения в ЗАТО Солнечный Тверской обл.

Дорожные устройства и обстановка дороги

Стадия	Лист	Листов
П		1

Схема установки дорожных знаков

ООО "Тверьавтодорпроект"

Взам. инв. №

Подл. и дата 09.16

Инв. № подл. 118